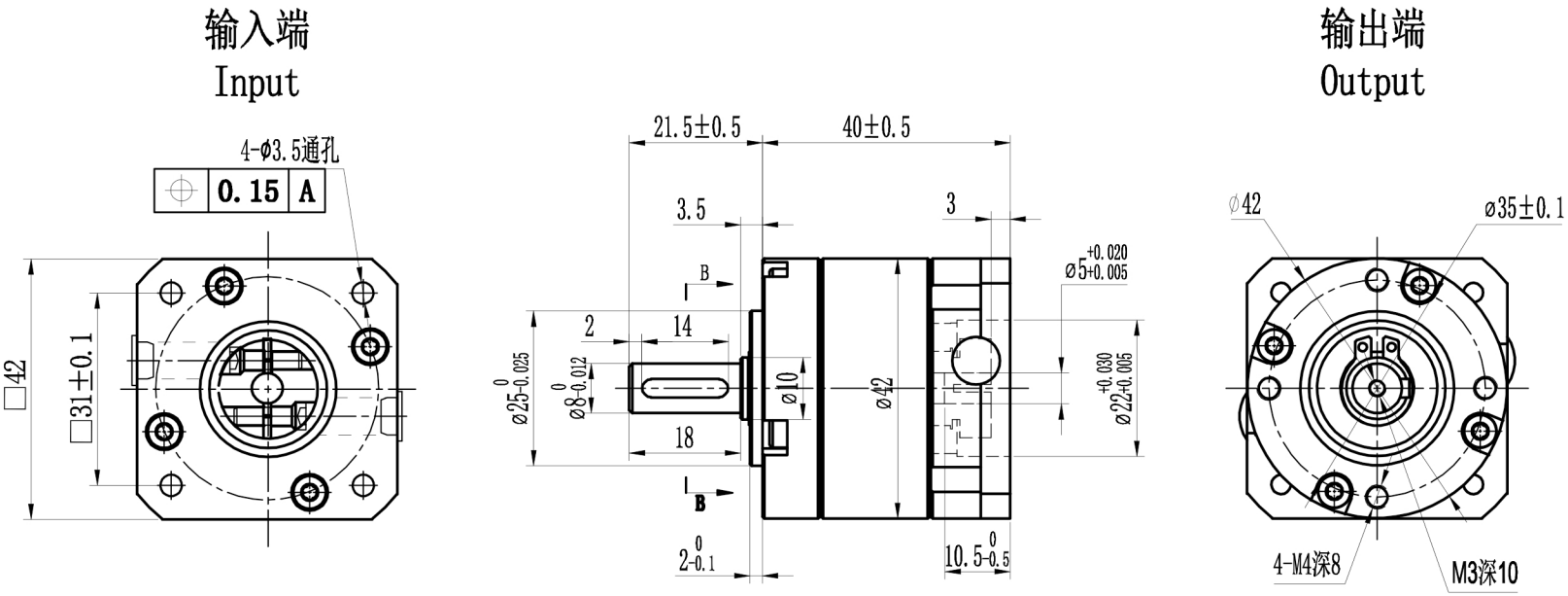

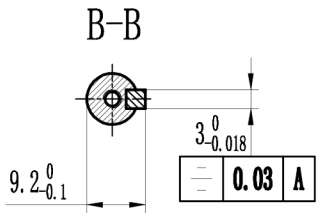

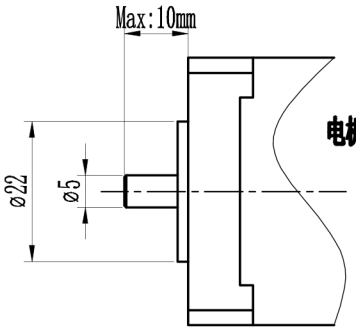

电机配合尺寸示意图
Motor size

技术参数/Technical Parameters				
适配电机/Motor Dimensions	ø5-10/ø22-2/F31-M3			
减速比/Ratio	i=( ):1	回程间隙/Backlash	≤30 arcmin	
额定输出扭矩/Nominal Output Torque:	T N.m	满载效率/Efficiency	90%	
故障停止扭矩/Sundden Stop Torque	2*T N.m	噪音值/Noise	≤55	
额定输入速度/Nominal Input Speed	1000 rpm	重量/Weight	0.25 kg	
最大输入速度/Max Input Speed	2000 rpm	防护等级/Protection Level	IP54	
安装方式/Installation Method	任意/Arbitrarily	润滑方式/Lubrication Method	长效润滑 Permanent Lubrication	
平均寿命/Average Life Span	20000 h	工作温度/Working Temp.	-20° ～ +150°	
径向力/Radial Force	300 N	轴向力/Axial Force	100 N	
输出轴键标准/Key Standard	圆头普通平键（A型）/Round Common Flat Key GB1096-79			

客户选项请打（√）	规格型号 Model	减速比 Ratio	额定输出扭矩TN(Nm) Nominal Output Torque
	XLRG42-04	4:1	9
	XLRG42-05	5:1	9
	XLRG42-010	10:1	5

客户签字确认

标记	处数	分区	更改文件号	签名	年 月 日
设计			标准化		
校核			工艺		
审核			批准		
阶段标记			共1张	第1张	

视图方式:

比例 1:1

SPXLRG42-L1选型图
行星减速机

深圳星火自动化科技有限公司

图纸编码

物料代码

版本 Rev
A2.0

变更内容
Revision Record
初次发放

签字The signature

日期 Date